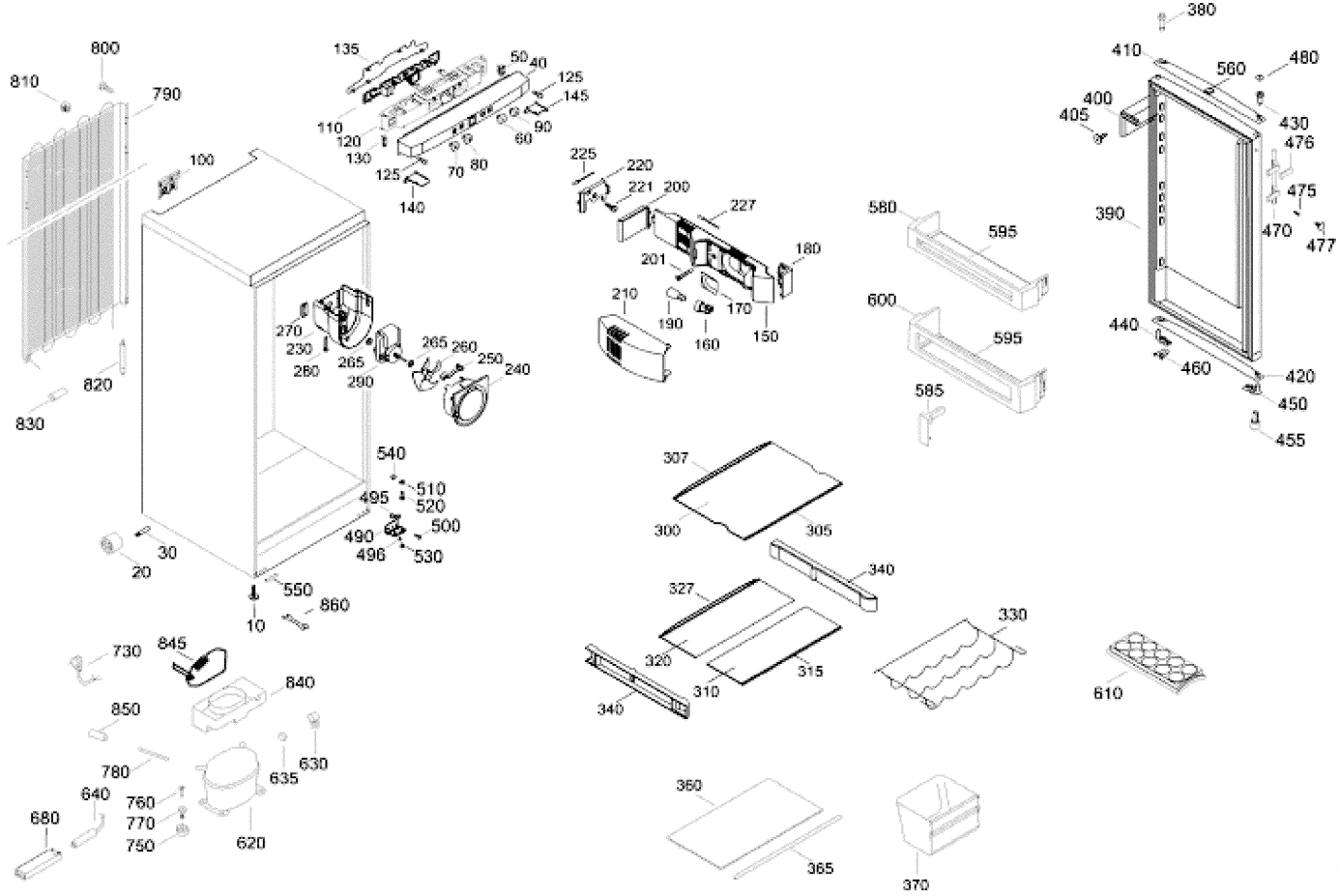
380
410
560
480
400
405
430
476
475
390
470
477
440
460
420
450
455
580
595
600
595
585
800
810
790
135
50
40
125
145
110
120
130
60
90
125
70
80
140
100
225
220
221
200
227
201
180
210
190
170
160
150
270
230
280
265
290
265
260
250
240
820
830
540
510
520
495
500
490
496
530
30
20
550
860
10
307
300
305
340
327
320
315
310
340
330
610
730
845
840
850
780
630
635
640
760
770
750
680
620
360
365
370